PIANTA FONDAZIONI

Scala 1:50

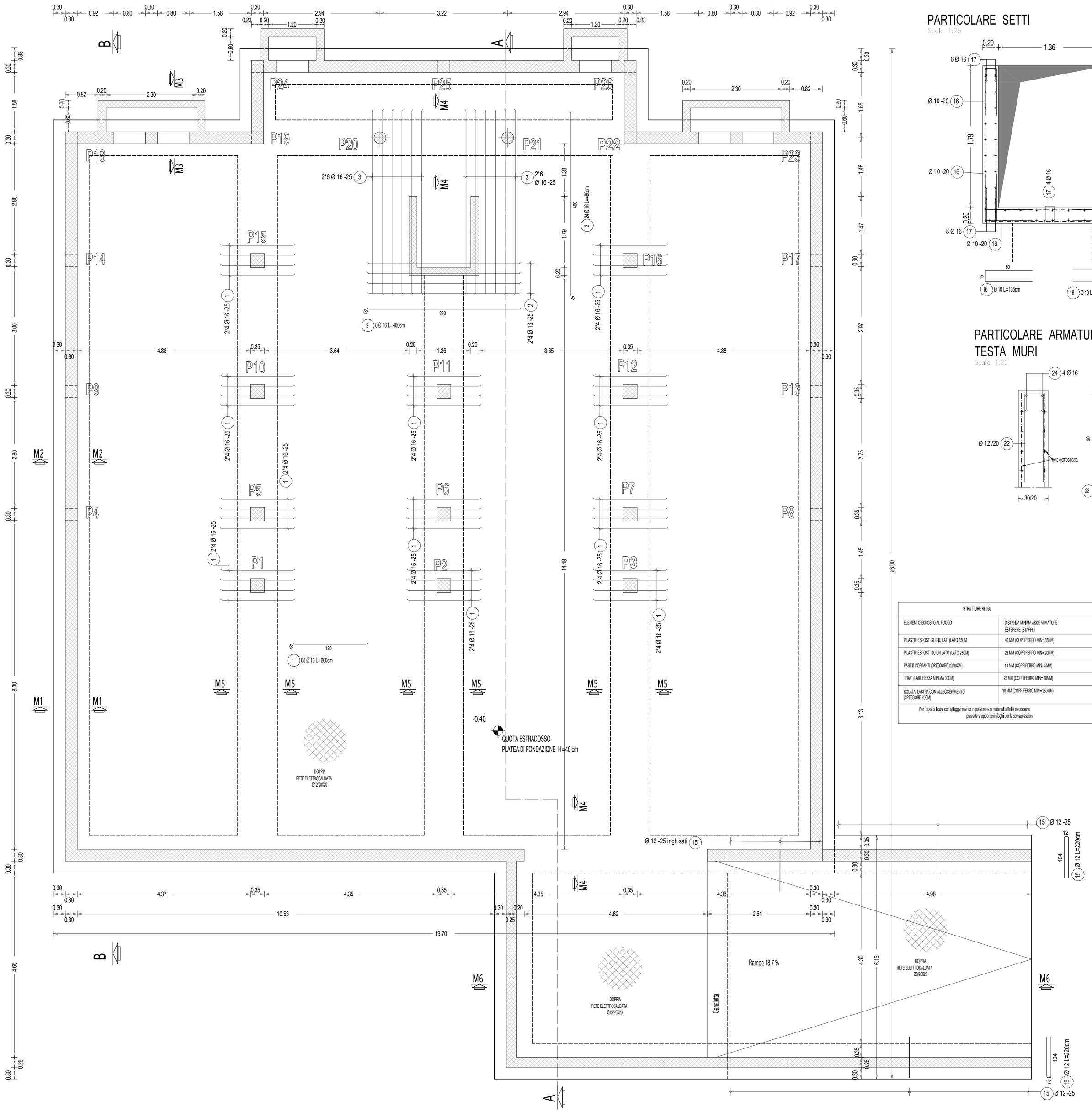

STRUTTURE REI 60	
ELEMENTO ESPOSTO AL FUOCO	DISTANZA MINIMA ASSE ARMATURE ESTERNE (STAFFE)
PILASTRI ESPOSTI SU PIU LATI (LATO 35CM	40 MM (COPRIFERRO MIN=25MM)
PILASTRI ESPOSTI SU UN LATO (LATO 25CM)	25 MM (COPRIFERRO MIN=20MM)
PARETI PORTANTI (SPESSORE 20/30CM)	10 MM (COPRIFERRO MIN=5MM)
TRAVI (LARGHEZZA MINIMA 30CM)	25 MM (COPRIFERRO MIN=20MM)
SOLAI A LASTRA CON ALLEGGERIMENTO (SPESSORE 20CM)	30 MM (COPRIFERRO MIN=25MM)
Per i solai a lastra con alleggerimento in polistirene o materiali affini è necessario prevedere opportuni sfoghi per le sovrapressioni	

PARTICOLARE SETTI

Scala 1:25

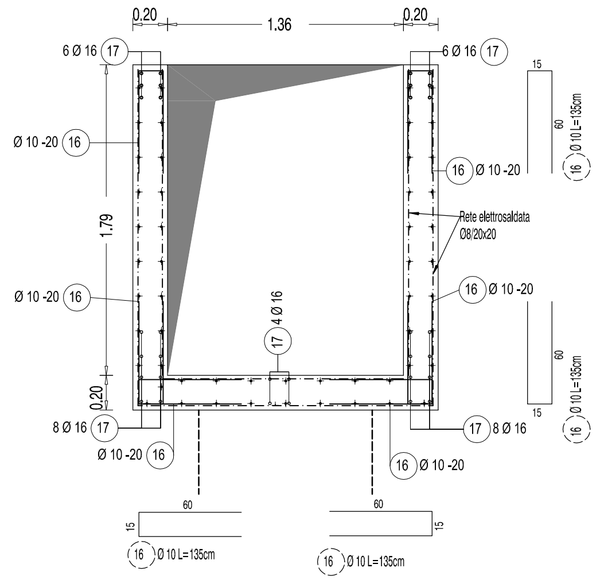

PARTICOLARE ARMATURA INCROCIO MURI

Scala 1:20

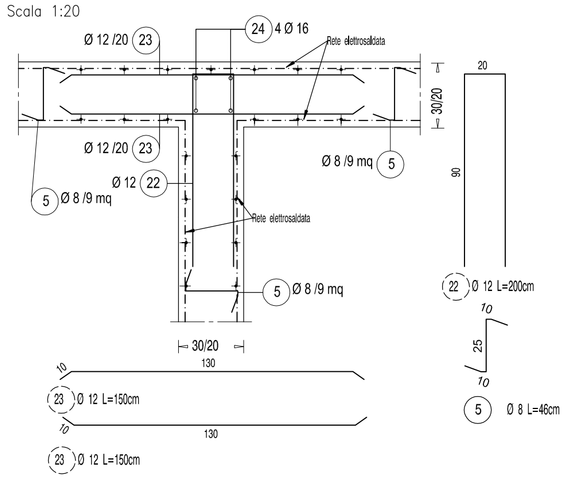

PARTICOLARE ARMATURA TESTA MURI

Scala 1:20

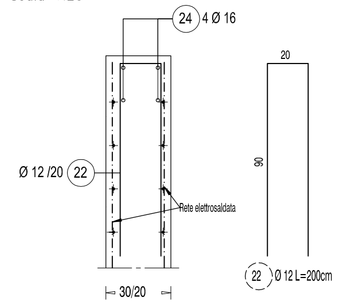

PARTICOLARE ARMATURA SPIGOLI MURI

Scala 1:20

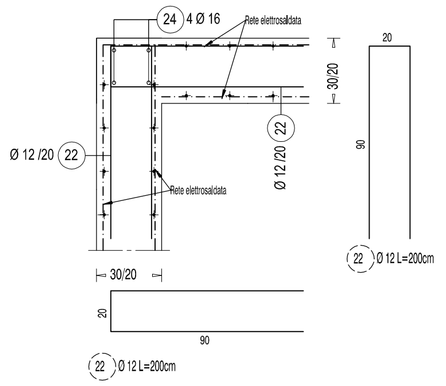

PRESCRIZIONI SUI MATERIALI:

CALCESTRUZZO per MAGRONE:
Classe C12/15 Rck>15 Mpa; fck>12 Mpa

CALCESTRUZZO per FONDAZIONII:
Classe C25/30 Rck>30 Mpa; fck>25 Mpa
Classe di esposizione XC2
Classe di consistenza S3

CALCESTRUZZO per strutture in ELEVAZIONE:
Classe C25/30 Rck>30 Mpa; fck>25 Mpa
Classe di esposizione XC1
Classe di consistenza S4

ACCIAIO per opere in C.A.:
FeB44k; fyk430Mpa ad aderenza migliorata

ACCIAIO per CARPENTERIA METALLICA:
strutture orizzontali S275JR; fyk275Mpa
strutture verticali S355JR; fyk355Mpa
per piastrame S235JR; fyk235Mpa

LEGNO STRUTTURALE:
legno LAMELLARE di conifera di I^a Categoria (GL24h)
legno MASSICCIO di conifera I^a Categoria (C24)

PRESCRIZIONI SUI MEZZI D'UNIONE:

SALDATURE
a cordoni d'angolo:

BULLONI ZINCATI A CALDO:
Vite classe 6.8 (UNI 20898/1)
Dado tipo 6 (UNI 20898/2)

LA DIMENSIONE DEL LATO DEL CORDONE, DOVE NON DIVERSAMENTE SPECIFICATO, DOVRA' ESSERE PARI A: ESSENDO T1<T2 a1 = 0,7xT1

PRESCRIZIONI D'ESECUZIONE DELLE OPERE:

COPRIFERRO MINIMO:
Muri in ELEVAZIONE: Staffe: 2.0 cm PILASTRI: Staffe: 3.6 cm
Armatura longitudinale: 3.0 cm
Strutture di FONDAZIONE: Staffe: 4.0 cm
Armatura longitudinale: 5.0 cm

LUNGHEZZA DI SOVRAPPOSIZIONE:

SOVRAPPOSIZIONE RETE
2 maglie min.

ø12	s >= 65	cm
ø14	s >= 75	cm
ø16	s >= 90	cm
ø18	s >=100	cm
ø20	s >=110	cm
ø22	s >=120	cm
ø24	s >=130	cm

CARATTERISTICHE DEI CLS A PRESTAZIONE:

Prescritto l'impiego di cemento tipo CE1 R325
Diametro nominale massimo degli inerti 20mm;
curva granulometrica di Fuller e misurazione
degli inerti conforme alla norma EN 933-1

PARTICOLARE PIEGATURE FERRI LONGITUDINALI

R=6ø

STAFFE E GANCI

R=4ø

IN CASO DI SPOSTAMENTI O NUOVI INSERIMENTI DI CANNE FUMARIE, SCARICHI ED OGNI ALTRA OPERA DI ATTRAVERSAMENTO DEI SOLAI CONTATTARE PREVENTIVAMENTE LA DIREZIONE LAVORI DELLE OPERE STRUTTURALI

ATTENZIONE:
INFITTIRE LE STAFFE IN CORRISPONDENZA DEI NODI TRAVE-PILASTRO INSERENDO STAFFE ø8/10 IN TUTTE LE TRAVI E IN TUTTI I CORDOLI PER UNA LUNGHEZZA DI 100cm DA FILO PILASTRO

ORDINE DEGLI INGEGNERI 536 DE BETTIN Raffaele Prov. di Belluno

DBA PROGETTI

Piazza Roma, 19 - 32045 S.Stefano di Cadore (BL)
Tel. 0435/62518 - Fax 0435/429027
C.F. e P.IVA 00768260259 -

Ente: COMUNE di BELLUNO-Provincia di BELLUNO

Committente: ATER AZIENDA TERRITORIALE EDILIZIA RESIDENZIALE DELLA PROVINCIA DI BELLUNO Ente Pubblico Economico

Progetto: COSTRUZIONE DI UN NUOVO FABBRICATO PER COMPLESSIVI 8 ALLOGGI DI EDILIZIA RESIDENZIALE PUBBLICA IN VIA BERLENDIS LOC. CASTION (FG.94, MAPP. 385, 386 E 500)

PROGETTO ESECUTIVO STRUTTURE EDIFICIO "B"

ING	26027	2013	Scala: 1:50, 1:20, 1:25
PEO	STR	DIS	01 PIANTA FONDAZIONI

Prog.arch. Arch. Gianluca ROSSI

Prog.stru. ing. Raffaele DE BETTIN

DBA PROGETTI S.p.A. è certificata I S O 9 0 0 1 : 2 0 0 8 RINA n.5923/01/S IQNet n.IT-19510

Revisione	Fatto	Visto	Approvato	Data	Descrizione
0	F.C.	M.S.P.	R.D.B.	25.04.2013	EMISSIONE
1					
2					